KTG

KIT GUARNIZIONI PER TESTATE DI GUIDA
SEALS KIT FOR PILOT BOSSES

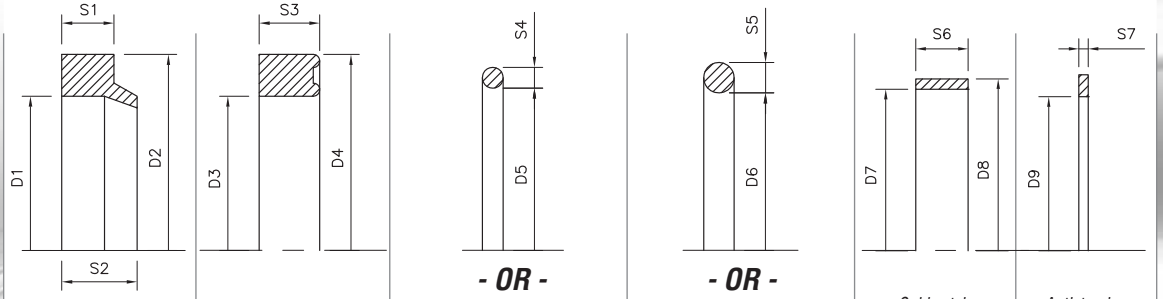

	Raschiatore Wiper				Tenuta stelo Rod seal			- OR - Tenuta interna Inner seal			- OR - Tenuta in angolo Angle seal			Guida stelo Rod guide seal			Antietrusione Antiextrusion ring	
Cod.	**D1**	**D2**	**S1**	**S2**	**D3**	**D4**	**S3**	**D5**	**S4**	**ISO**	**D6**	**S5**	**ISO**	**D7**	**D8**	**S6**	**D9**	**S7**
KTG 18010092	100	112	7		100	113	13,5	166,7	6,99	628	177,4	3,53	262	100	106	13	166,7	2,5
KTG 18012092	120	132	7		120	135	12,5	166,7	6,99	628	177,4	3,53	262	120	126	13	166,7	2,5
KTG 20010092	100	112	7		100	113	13,5	187,3	6,99	882	196,4	3,53	266	100	106	13	187,3	2,5
KTG 20012092	120	132	7		120	135	12,5	187,3	6,99	882	196,4	3,53	266	120	126	13	187,3	2,5
KTG 250150117	150	162	7		150	170	14,5	234,3	6,99	678	240,9	3,53	272	150	156	13	234,3	2,5

KTGT

KIT GUARNIZIONI PER TESTATE DI GUIDA TUFFANTI
SEALS KIT FOR PLUNGER PILOT BOSSES

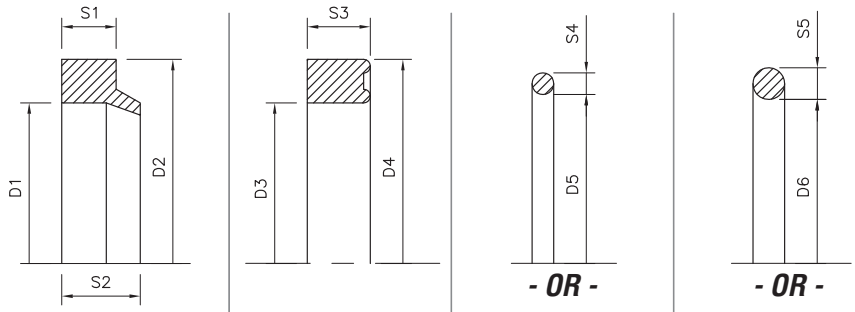

	Raschiatore Wiper				Tenuta stelo Rod seal			- OR - Tenuta interna Inner seal			- OR - Tenuta in angolo Angle seal		
Cod.	**D1**	**D2**	**S1**	**S2**	**D3**	**D4**	**S3**	**D5**	**S4**	**ISO**	**D6**	**S5**	**ISO**
KTGT 254532	25	33	5	7	25	33	5,8	29,82	2,6	123	29,82	2,6	123
KTGT 305032	30	38	5	7	30	38	5,8	34,59	2,62	126	34,59	2,62	126
KTGT 355532	35	43	5	7	35	43	5,8	39,34	2,62	129	39,34	2,62	129
KTGT 406035	40	48	5	7	40	48	5,8	44,12	2,62	132	44,12	2,62	132
KTGT 456535	45	53	5	7	45	55	7	50,47	2,62	136	50,47	2,62	136
KTGT 507040	50	58	5	7	50	60	7	53,64	2,62	138	53,64	2,62	138
KTGT 608040	60	68	5	7	60	70	7	64,77	2,62	145	64,77	2,62	145
KTGT 7009450	70	78	5	7	70	85	11,5	85,32	3,53	237	75,87	2,62	151
KTGT 8010550	80	88	5	7	80	96	9,5	83,80	2,62	643	88,57	2,62	153
KTGT 10014042	100	112	7	12	100	113	12,5	-	-	-	120,24	3,35	248

• Su richiesta possiamo fornite qualsiasi tipo di guarnizione
• We are able to supply all kind of seals, on demand