TPM

GUARNIZIONI PER PISTONE
PISTON SEALS

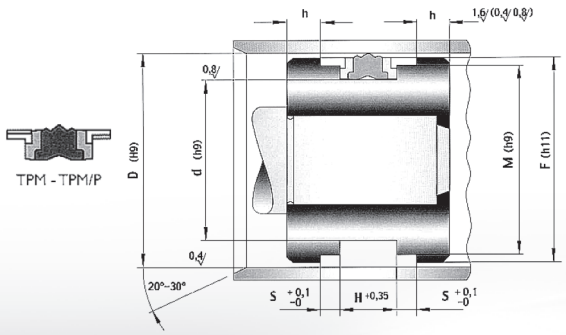

- MATERIALE **NBR + POM + Polyester**
- MATERIAL **NBR + POM + Polyester**

Cod.	D	d	H	S	h	M	F
TPS9503	32	24	15,5	3,2	6	28	31,4
TPM9007	35	25	16,4	6,35	5	31,4	33,5
TPM9008	40	30	16,4	6,35	5	35,4	38,5
TPM9014	45	35	16,4	6,35	5	40,4	43,5
TPM9015	50	34	18,4	6,35	5	45,41	48,7
TPM9018	55	39	18,4	6,35	5	50,37	53,65
TPM9020	60	44	18,4	6,35	5	55,39	58,65
TPM9021	63	47	18,4	6,35	5	58,39	61,63
TPM9024	65	50	18,4	6,35	5	60,41	63,64
TPM9025	70	50	22,4	6,35	6	64,18	68,34
TPM9027	75	55	22,4	6,35	6	69,18	73,32
TPM9028	80	60	22,4	6,35	6	74,16	78,34
TPM9031	85	65	22,4	6,35	6	79,16	83,34
TPM9033	90	70	22,4	6,35	6	84,15	88,31
TPM9036	100	75	22,4	6,35	6	93,14	98,05
TPM9041	110	85	22,4	6,35	6	103,1	108
TPM9046	120	95	22,4	6,35	6	113,1	118,02
TPM9047	125	100	25,4	6,35	6	118,08	122,96
TPM9054	140	115	25,4	9,52	6	132,6	137,5
TPM9058	150	125	25,4	9,52	7	142,6	147,5
TPM9061	160	135	25,4	9,52	7	152,6	157,5

OR

GUARNIZIONI O-RINGS

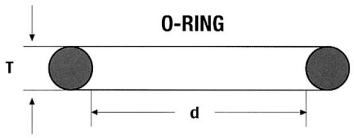

- MATERIALE **NBR**
- MATERIAL **NBR**

OR	Ø d	sez.T	OR	Ø d	sez.T	OR	Ø d	sez.T	OR	Ø d	sez.T
616	15,08	2,62	**145**	64,77	2,62	**222**	37,69	3,53	**355**	132,72	5,34
117	20,3	2,62	**146**	66,34	2,62	**824**	39,7	3,53	**357**	139,07	5,34
812	20,64	2,62	**149**	71,12	2,62	**826**	42,86	3,53	**360**	148,59	5,34
119	23,47	2,62	**151**	75,87	2,62	**830**	49,21	3,53	**619**	74,63	5,34
814	23,81	2,62	**152**	82,22	2,62	**831**	50,8	3,53	**620**	79,77	5,34
120	25,07	2,62	**643**	83,80	2,62	**832**	52,4	3,53	**621**	89,69	5,34
121	26,64	2,62	**153**	88,57	2,62	**835**	57,15	3,53	**622**	100	5,34
122	28,24	2,62	**154**	94,92	2,62	**836**	58,74	3,53	**623**	109,54	5,34
123	29,82	2,62	**156**	107,62	2,62	**839**	63,5	3,53	**628**	166,7	6,99
126	34,59	2,62	**157**	113,97	2,62	**842**	68,26	3,53	**882**	187,3	6,99
129	39,34	2,62	**160**	133,02	2,62	**845**	73,02	3,53	**678**	234,32	6,99
130	40,94	2,62	**161**	139,37	2,62	**237**	85,32	3,53			
132	44,12	2,62	**163**	152,07	2,62	**239**	91,67	3,53			
135	48,9	2,62	**215**	26,57	3,53	**248**	120,24	3,53			
136	50,47	2,62	**216**	28,17	3,53	**262**	177,39	3,53			
138	53,64	2,62	**217**	29,75	3,53	**265**	194,44	3,53			
140	56,82	2,62	**219**	32,92	3,53	**272**	240,89	3,53			
141	58,42	2,62	**220**	34,52	3,53	**349**	113,67	5,34			

• Su richiesta possiamo fornite qualsiasi tipo di guarnizione
• We are able to supply all kind of seals, on demand